DÉCOUVREZ NOTRE GAMME

MICRO

FORET ÉTAGÉS POUR TÔLES ET MATÉRIAUX MINCES

DÉTAILS TECHNIQUES

Matière Dureté 63 HRc pour l'usinage d'aciers jusqu'à 800 N/mm²
Cuivre, laiton, bronze, aluminium jusqu'à 6% Si.
Goujures droite pour faciliter la pénétration et 3 plats pour un serrage plus rigide.

Série M02 - métrique

Utilisation Machine

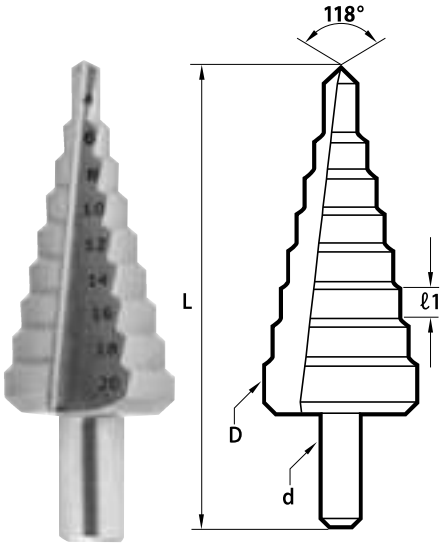

CROMSON M0202	Diam.	Capacité d'ouverture	L	l1	d
77100400	12	4,5,6,7,8,9,10,11,12	79	5	6
77100410	20	4,6,8,10,12,14,16,18,20	67	3	8
77100420	30	4,6,8,10,12,14,16,18,20,22,24,26,28,30	100	4	10
77100430	38	6,9,13,16,19,21,23,26,29,32,35,38	100	4	10
77100440	12,20 et 30	Kit incluant 77100400 - 77100410 et 77100420			

77100440